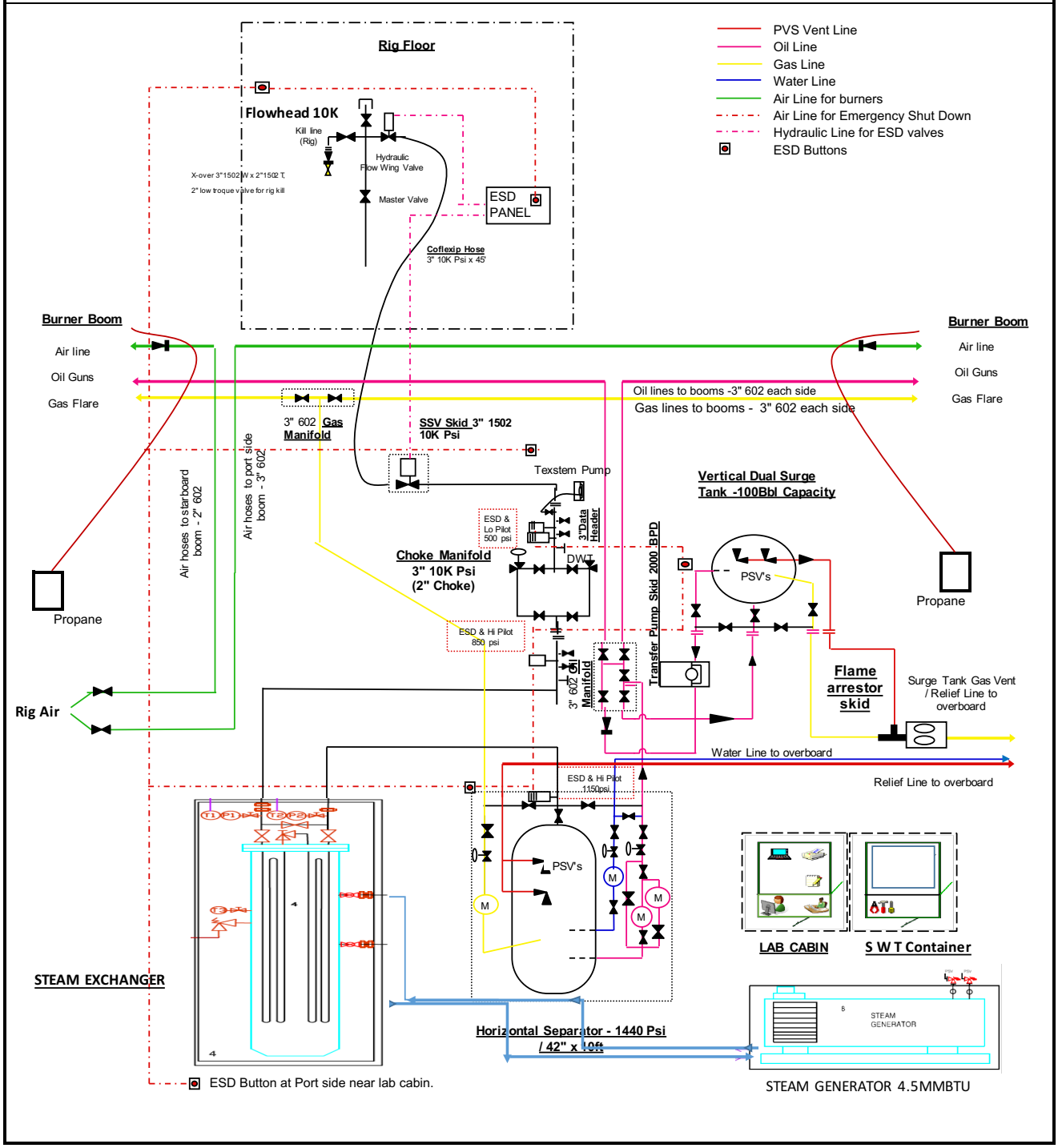WELLTEST PROCESS DIAGRAM